Комбинированная горелка **VECTRON GL 2**

Описание

- Одноступенчатая комбинированная наддувная горелка.
- Виды топлива: природный газ, низшая теплотворная способность 8,83...10,53 кВт·ч/м³, дизтопливо, вязкость 6 мм²/с при 20°C, минимальная теплота сгорания 11,86 кВт·ч/кг.
- Максимальная тепловая мощность: 120 и 210 кВт.
- Головка регулируемой длины со сдвижным фланцем.
- Кубическая конструкция обеспечивает:
  - удобный доступ;
  - максимальную компактность, минимальный вес;
  - простое техническое обслуживание;
  - небольшое количество инструмента и комплектующих;
  - сохранение регулировок головки горелки.
- Умеренная вентиляция и снижение энергопотребления.
- Газовая магистраль, собранная и протестированная на заводе на прочность и электробезопасность.
- Полный комплект электрооборудования в корпусе горелки.
- Однофазное напряжение питания 230 В - 50 Гц.
- Класс защиты IP 21.
- Максимальная рабочая температура 50°C.

- Соответствует стандартам EN 676 и EN 267 и Европейским директивам, таким как:
  - по газовому оборудованию 2009/142/EC
  - по электромагнитной совместимости 2004/108/EC
  - по низковольтному оборудованию 2006/95/EC
  - на к.п.д. водогрейных котлов 92/42/EEC

Комплект поставки

Горелка поставляется в упаковке содержащей:
- газовую арматуру;
- шланги и форсунки;
- элементы крепления к котлу;
- инструкции по эксплуатации, электросхемы, список компонентов и запасных частей

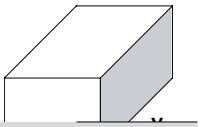

Компоненты		Размеры (мм) X	Y	Z	Вес брутто (кг)
Укомплектованная горелка **СВ**	VGL 2.120	400	400	770	23
	VGL 2.210	400	400	770	24

Размеры (мм)

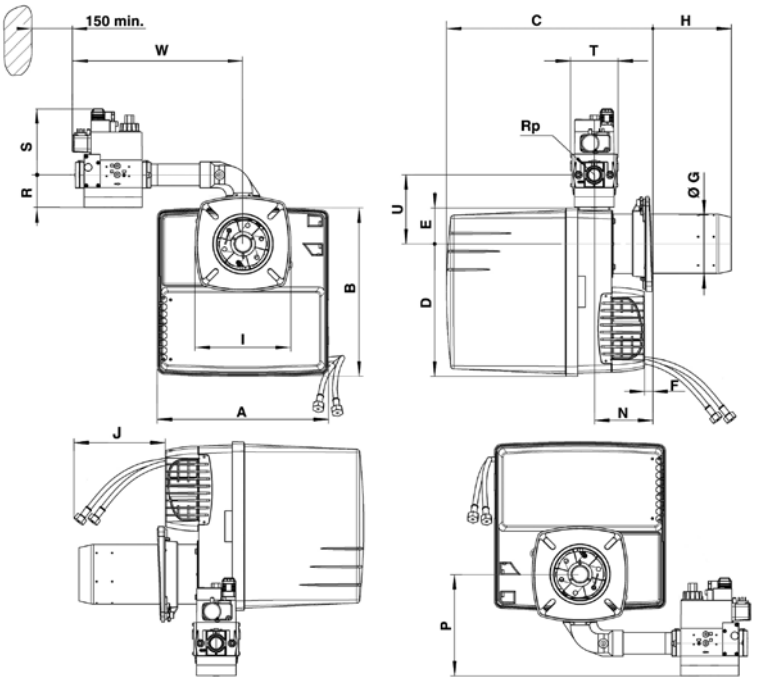

Соединительный фланец

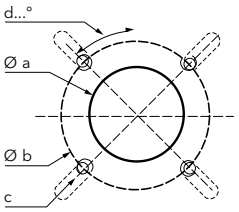

Øa (мм)	b (мм)	c	d
130-140	172-184	M8	45°

A	B	C	D	E	F	Ø G	H	I	J	N	P	Rp	R	S	T	U	W
331	325	KL 398...638	256	69	15 мин	115	KL 30...270	185 x 185	700	113 мин	115	3/4"	46	140	120	133	330

Комбинированная горелка **VECTRON GL 2**

Серия: **VGL 2.120, VGL 2.210**
35 ... 190 кВт
одноступенчатые
стандартные

Диапазон мощности

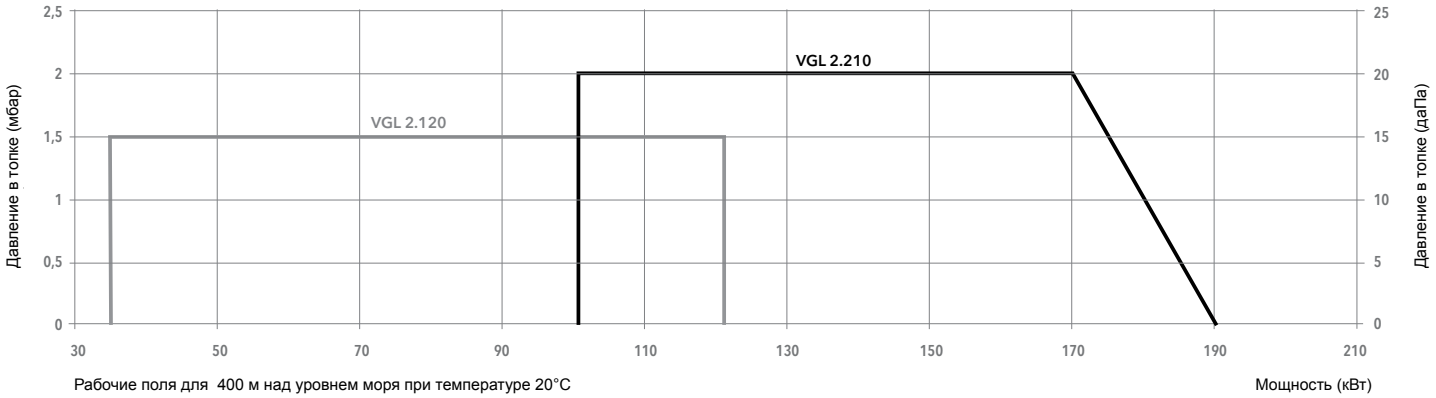

Характеристики и оборудование

Тип	VGL 02.120		VGL 02.210	
Рабочий диапазон	35 - 120 кВт		100 - 190 кВт	
Давление газа	20 - 300 мбар			
Шкаф управления / детектор пламени	TCG 1... / IRD 1020			
Характеристики электродвигателя вентилятора	230 В - 50 Гц - 160 Вт		230 В - 50 Гц - 130 Вт	
Форсунка	1,85 гал/ч 45°S		2,75 гал/ч 45°B	
Потребление электроэнергии	186 Вт		246 Вт	
Уровень шума (LpA)	62 дБ(А)		65,2 дБ(А)	
Сертификат CE	1312 BU 5219			
Длина головки	KN	KL	KN	KL
Полный код горелки d3/4"-Rp3/4"	-	3 833 494	-	3 833 495

Опции

Фланец для крепления на дверь котла CP2	13 018 496
Комплект для подключения внешнего воздухозаборника RG910(Ø 100 мм)	13 018 848